wee.no

LONKING LG35DT

Motvektstruck med friløftsmast

Art.nr. 26305

Løftehøyde	Løftekapasitet	Lastesenter	Ytelse
4500mm	3500 kg	500mm	44,8kW

wee.no
Frakkagjerdveien 127, 5563 Førresfjorden
52 77 01 11 | post@wee.no
Org. nr.: 970 998 136

Spesifikasjoner

	Beskrivelse	Kode	Data
Identifikasjon	Produsent		Lonking
	Modell		LG35DTIII
	Motor		Diesel
	Kapasitet	Q	3500 kg
	Lastesenter	J	500 mm
Dimensjoner	Standard maksimal høyde / med ZSM450 mast		4237 / 5737 mm
	Standard maksimal løftehøyde / med ZSM450 mast	h1	3000 / 4500 mm
	Maksimal høyde til truck med hytte	h4	2150 mm
	Lengde (med gafler)	L1	4028 mm
	Akselavstand	L2	1750 mm
	Overheng foran	L3	498 mm
	Overheng bak	L4	580 mm
	Minste bakkeklaring (ramme/mast)	m1/m2	165/132 mm
	Bredde	W1	1250 mm
	Justeringsområde for gafler (utside)		255-1055 mm
	Gafler dimensjon		1200x120x40 mm
	Sporvidde foran	S	1030 mm
	Sporvidde bak	P	980 mm
	Minste svingradius	R1	2530 mm
	Minimum gangbredde for palle 1000x1200mm, tverrgående		4225 mm
	Minimum gangbredde for palle 800x1200mm, på langs		4428 mm
Dekk	Antall hjul, foran/bak (X=hjul med drift)		X=2/2
	Dekktype		Pneumatisk (luftfylte)
	Dekk dimensjon, foran		28x9-15-14PR
	Dekk dimensjon, bak		6.50-10-10PR
Andre detaljer	Maksimal kjørehastighet (lastet/ulastet)		18.5/20 km/t
	Maksimal løftehastighet (lastet/ulastet)		450/485 mm/s
	Hastighet for nedsenk av gafler (lastet/ulastet)		Lastet ≤600/Ulastet ≥300 mm/s
	Maksimal stigning (lastet/ulastet)		20%
	Standard driftsvekt (medregnet olje og kjølevæske)		4630 kg
	Aksellast, foran/bak (lastet tilstand)		7265/865 kg
	Aksellast, foran/bak (ulastet tilstand)		1760/2870 kg
	Bremser		Mekanisk - pedal
	Parkeringsbrems		Mekanisk - hendel
	Drivtype		Converter
	Kapasitet drivstofftank		60 liter
	Batteri (spenning/kapasitet)		12V/80Ah
Mast	Modell		ZSM450
	Maksimal løftehøyde	h1	4500 mm
	Løftekapasitet (J=500mm)	Q	2800 kg
	Masthøyde (nedsenket)	h2	2175 mm
	Fri løftehøyde, uten/med gaffelbordgitteret	h3	1470/1004 mm
	Tilt av mast (α/β)		6/6°
Motor	Modell		3E22YG51
	Tilfredsstiller utslippskrav		Euro V
	Produsent		Xinchai
	Ytelse		44,8kW/2400rpm
	Maksimalt dreiemoment		210Nm/1700rpm
	Sylinderdiameter/antall sylindre/sylindervolum		94mm/3/2,23L
	Drivstofforbruk		255g/kW.h
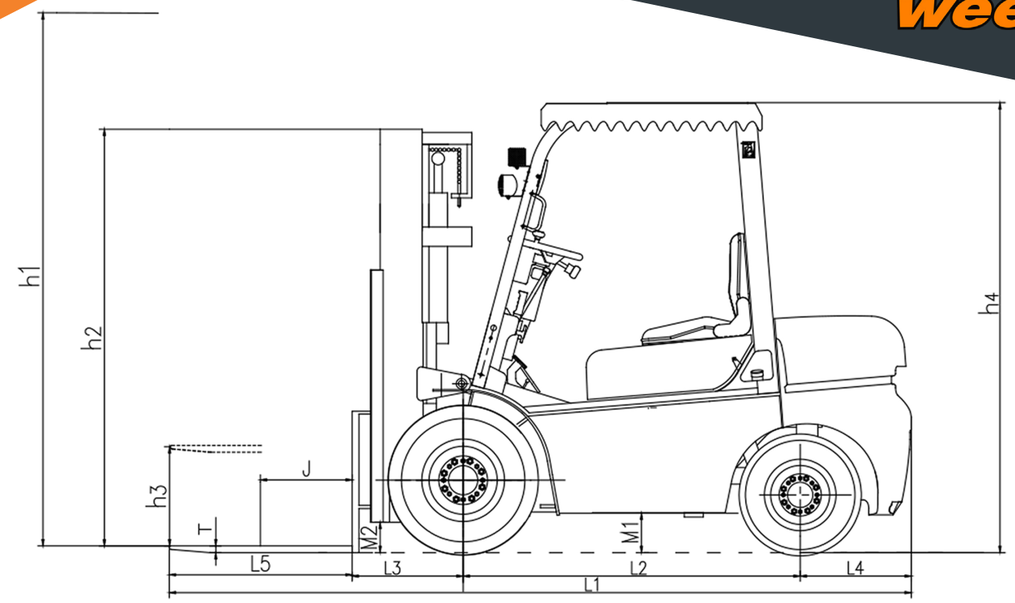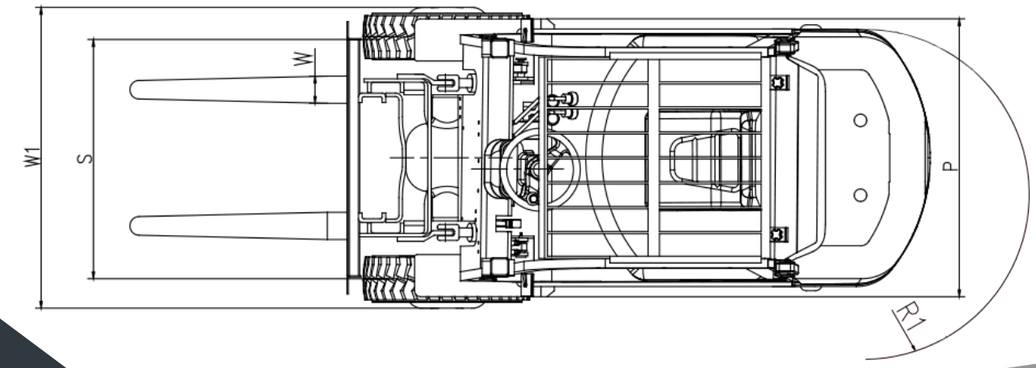
wee.no